ETGAR Krzysztof Wójcik
30-418 KRAKÓW ul. ZAKOPIAŃSKA 73/306
kom: 535 074 455, 500 103 628
NIP: 945 195 43 21, REGON: 12 00 54 827
biuro@etgar.pl

Jednostka projektowa

BUDOWA SIECI KANALIZACJI SANITARNEJ WRAZ Z PRZYŁĄCZAMI W MSC. STARZECHOWICE
Zadanie inwestycyjne

PROJEKT BUDOWLANY
Stadium opracowania

PROFILE PODŁUŻNE KANAŁÓW GRAWITACYJNYCH I RUROCIĄGÓW CIŚNIENIOWYCH
Temat opracowania

Obręb 0006 Starzechowice:
638/2, 1120, 1121, 1122, 1123, 1124, 1125, 1126, 1138, 1139, 1140, 1141, 1142, 1143, 1144, 1145, 1146, 1147, 1148/1, 1148/2, 1149, 1150, 1151, 1152, 1153, 1155, 1159, 1160, 1161/1, 1162, 1165, 1166, 1167, 1168, 1169/1, 696, 679, 678, 676, 675, 673/2, 667, 663, 664, 644, 646/1, 682, 683/2, 1170, 688, 690, 692, 694, 1186, 1188, 1193, 1194, 1195, 1662, 1663, 1666, 1667, 1682/1, 1207/4, 1208, 1209, 1210, 1211, 1212, 1213, 1214, 1215, 1216, 1217, 1672, 1218, 1675, 1676/2, 1677, 1678, 1688/1, 1154, 1311, 1315, 1300, 1317, 1373, 1372/5, 1372/4, 1372/1, 1420/1, 1372/3, 1370, 1285, 1284, 1369, 1368/1, 1367/1, 1365, 1364, 1363, 1273, 1271/1, 1270, 1269, 1357, 1356, 1266, 1265, 1262, 1260/1, 1259, 1258, 1257, 1256, 1255, 1250, 1249, 1248, 1246, 1338/1, 1334, 1243, 1242, 1239, 1235, 1332, 1331, 1234, 1233, 1231, 1328, 1327, 1326, 1230, 1229, 1228, 1227/2, 1322, 1222, 1221, 1318, 695, 1689/1, 1423, 1422, 1486, 1731/1, 1861, 1691/1, 1857, 1862, 1745/2, 1746, 1747, 1748, 1749, 295/1201, 1752/2, 1753/2, 1755, 1756, 1757, 1758, 1759, 1760/2, 1761, 1762/1
Obręb 0004 Fałków:
122, 299/1201, 143, 146, 147, 148, 149, 150, 151, 152, 157, 158, 159, 160, 168, 169, 170, 171, 172, 173, 182, 183, 184, 410, 418
Działki inwestycyjne

GMINA FAŁKÓW
UL. ZAMKOWA 1A
26-260 FAŁKÓW

Inwestor

mgr inż. Anna Piotrowska
Opracowała:

mgr inż. Krzysztof Wójcik
Specjalność Instalacyjna w zakresie sieci, instalacji
i urządzeń cieplnych, wentylacyjnych gaz, wod-kan
Uprawnienia : SWK/0131/POOS/04
Projektant:

mgr inż. Agnieszka Wójcik
Specjalność Instalacyjna w zakresie sieci, instalacji
i urządzeń cieplnych, wentylacyjnych gaz, wod-kan
Uprawnienia : MAP/0366/PWOS/08
Sprawdzający:

Strona tytułowa str. 01
Spis treści str. 02
Profile podłużne kanałów grawitacyjnych i rurociągów ciśnieniowych str. 03-22
Zawartość projektu budowlanego

XXVI
Kategoria obiektu budowlanego

KRAKÓW, PAŹDZIERNIK 2016 **EGZEMPLARZ NR 1**
ZESZYT NR 3

SPIS TREŚCI

Rys. nr 1 – Profil podłużny kanału grawitacyjnego ‘A’ cz.I ……..……. 3
Rys. nr 2 – Profil podłużny kanału grawitacyjnego ‘A’ cz.II ……..…….. 4
Rys. nr 3 – Profile podłużne kanałów bocznych od kanału graw. 'A' - cz.I…….…..... 5
Rys. nr 4 – Profile podłużne kanałów bocznych od kanału graw. 'A' - cz.II…….…..... 6
Rys. nr 5 – Profile podłużne kanałów bocznych od kanału graw. 'A' - cz.III…….…..... 7
Rys. nr 6 – Profile podłużne kanałów bocznych od kanału graw. 'A' - cz.IV……..…….…..... 8
Rys. nr 7 – Profil podłużny kanału grawitacyjnego ‘B’ …. ……..……..…. 9
Rys. nr 8 – Profile podłużne kanałów bocznych od kanału graw. 'B' …….…..... 10
Rys. nr 9 – Profile podłużne przyłączy graw. od kanału graw. 'A' i kanałów bocznych kanału 'A' - CZ.I……. 11
Rys. nr 10 – Profile podłużne przyłączy graw. od kanału graw. 'A' i kanałów bocznych kanału 'A' - CZ.II….. 12
Rys. nr 11 – Profile podłużne przyłączy graw. od kanału graw. 'A' i kanałów bocznych kanału 'A' - CZ.III…. 13
Rys. nr 12 – Profile podłużne przyłączy graw. od kanału graw. 'A' i kanałów bocznych kanału 'A' - CZ.IV. 14
Rys. nr 13 – Profile podłużne przyłączy graw. od kanału graw. 'B' i kanałów bocznych kanału 'B' - CZ. I….. 15
Rys. nr 14 – Profile podłużne przyłączy graw. od kanału graw. 'B' i kanałów bocznych kanału 'B' - CZ. II…. 16
Rys. nr 15 – Profil podłużny rurociągu ciśnieniowego 'S.P1' -CZ.I…….…… 17
Rys. nr 16 – Profil podłużny rurociągu ciśnieniowego 'S.P1' -CZ.II…… 18
Rys. nr 17 – Profil podłużny rurociągu ciśnieniowego 'S.P1' -CZ.III……..…… 19
Rys. nr 18 – Profil podłużny rurociągu ciśnieniowego 'S.P1' -CZ.IV……..…… 20
Rys. nr 19 – Profil podłużny rurociągu ciśnieniowego 'S.P1' -CZ.V…..……..…… 21
Rys. nr 20 – Profil podłużny rurociągu ciśnieniowego 'S.P2' ……..…..……..…… 22

PROFIL PODŁUŻNY KANAŁU GRAWITACYJNEGO 'A' CZ.I

Uwagi:
Należy zastosować włazy żelwero-betonowe.
Górę studzienek kanalizacyjnych w terenach rolnych wznieść
ponad teren 0,7m, w drogach, we wpustach, w sadach, oraz ogrodach
przydomowych rzędną góry studzienek kanalizacyjnych wyrównać
do rzędnej terenu.
W przypadku studni betonowej o głębokości większej niż 3m należy
zastosować betonową studnię przejściową i komin o średnicy 800mm,
w pozostałych przypadkach zastosować
płyty przyjazowej 600/1000 lub 600/1200

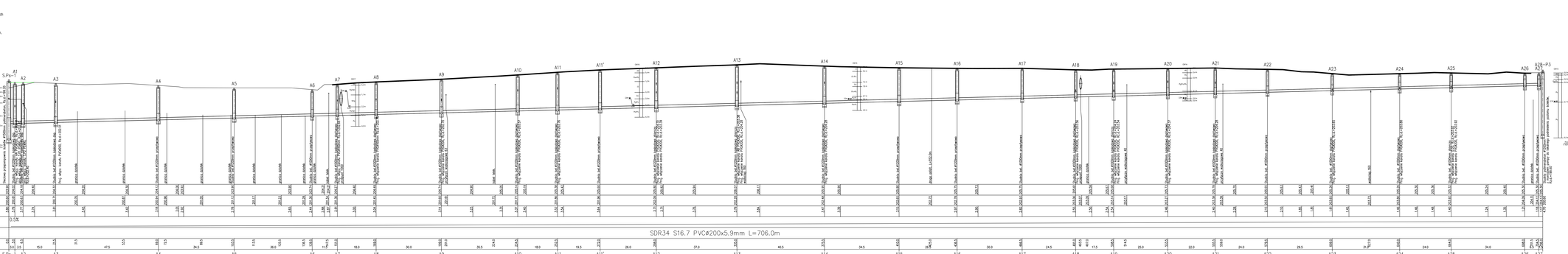

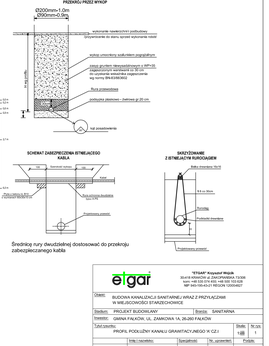

Średnicę rury dwuściennej dostosować do przekroju zabezpieczanego kanału

Obiekt:	BUDOWA KANALIZACJI SANITARNEJ WRAZ Z PRZYŁĄCZAMI W MIEJSCOWOŚCI STARGOSZKOWICE
Branża:	PROJEKT BUDOWLANY
Branża:	SANITARNA
Inwestor:	GMINA PAŁACHY, UL. ZIAMKOWA 1A, 28-260 PAŁACHY
Tytuł rysunku:	PROFIL PODŁUŻNY KANAŁU GRAWITACYJNEGO 'A' CZ.I

etgar
"ETGAR" Krzysztof Wójcik
33-315 WINICZNA ul. ZWIĄTOWSKA 72/300
NIP 8931-00-01-421 REGON 120104021
NIP 8931-00-01-421 REGON 120104021

Skala: 1:[illegible]	Skala: 1:1	Nr rys. 1	
Sprawdzał:	Nr uprawnień	Podpis	
Opracowała:	mgr inż. Anna Piotrowska	-	
Projektował:	mgr inż. Krzysztof Wójcik	SANITARNA BEZ OGRANICZEŃ	
Sprawdził:	mgr inż. Agnieszka Wójcik	SANITARNA BEZ OGRANICZEŃ	
Data opracowania:	PAŹDZIERNIK 2016		

PROFIL PODŁUŻNY KANAŁU GRAWITACYJNEGO 'A' CZ.II

Uwagi:
Należy zastosować włazy żeliwno-betonowe.
Górę studzienek kanalizacyjnych w terenach rolnych wznieść ponad teren 0.1m, w drogach, we wjazdach, w sadach, oraz ogrzdkach przydomowych rzędną góry studzienek kanalizacyjnych wyrównać do rzędnej terenu.
W przypadku studni betonowej o głębokości większej niż 3m należy zastosować betonową studnię przejściową i komin o średnicy 800mm, w pozostałych przypadkach zastosować płytę przykrywową 600/1000 lub 600/1200

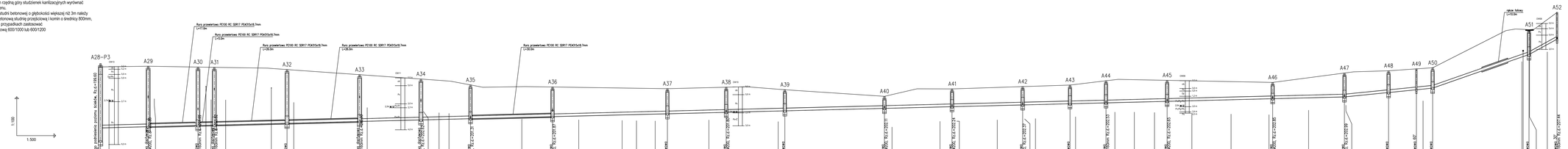
1:100
1:500
OZNACZENIE PROFILU: Kanał 'A' -cz.II
POZIOM PORÓWNAWCZY 195.00 m n.p.m.
RZĘDNA TERENU ISTN.
RZĘDNA DNA KANAŁU
ZAGŁĘBIENIE DNA KANAŁU
SPADKI, DŁUGOŚCI
ŚREDNICA, MATERIAŁ
ODLEGŁOŚCI
HEKTOMETRY
A28-P3
A29
A30
A31
A32
A33
A34
A35
A36
A37
A38
A39
A40
A41
A42
A43
A44
A45
A46
A47
A48
A49
A50
A51
A52
Rura przewiertowa PE100 RC SDR17 PE435x25 /1mb
L=12.0m
rzędna dołu studzienki betonowej 195.00 m n.p.m.
rzędna dołu studzienki betonowej 195.00 m n.p.m.
rzędna dołu studzienki betonowej 195.00 m n.p.m.

PROFILE PODŁUŻNE KANAŁÓW BOCZNYCH OD KANAŁU GRAW "A" CZ.I

Uwagi:
Należy zastosować włazy żelazno-betonowe.
Góry studzienek kanalizacyjnych w terenach rolnych wznieść ponad teren 0.1m, w drogach, we wjazdach, w sadach, oraz ogólnodoch przyłomowych rzędna góry studzienek kanalizacyjnych wyrównać do rzędnej terenu.
W przypadku studni betonowej o głębokości wiązącej ni2 3m należy zastosować betonową studnię przejściową i komin o średnicy 800mm, w pozostałych przypadkach zastosować płytę przykrywczwą 6001/1000 lub 6001/200

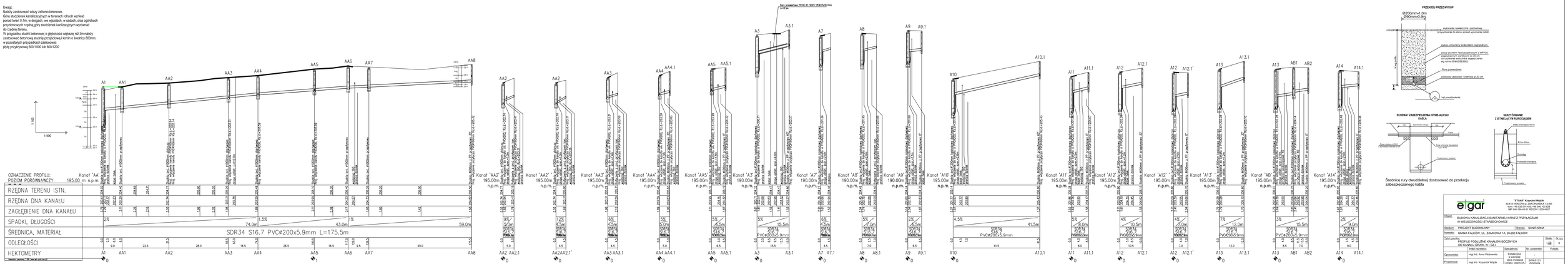

"ETGAR" Krzysztof Wójcik
35-616 RZESZÓW ul. ZIMOWITA/RA 73/306
tel/fax (+48 22) 214 410, (+48 22) 522 5128
NIP 5661-181-63-21 REGON 120000627

Obiekt:	BUDOWA KANALIZACJI SANITARNEJ WRAZ Z PRZYŁĄCZAMI W MIEJSCOWOŚCI STARZECHOWICE		
Siedziba:	PROJEKT BUDOWLANY	Branża:	SANITARNA
Inwestor:	GMINA TAŁKOW, UL. ZAMKOWA 1A, 26-208 PAŁKOW		
Tytuł rysunku:	PROFILE PODŁUŻNE KANAŁÓW BOCZNYCH OD KANAŁU GRAW "A" - CZ.I	Skala: 1:100	Nr. rys.: 3

Opracowała:	mgr inż. Anna Płotrowska	Specjalność:	Nr. uprawnień:	Podpis:
Projektował:	mgr inż. Krzysztof Wójcik	Inżynieryjna w zakresie sieci, instalacji i urządzeń cieplnych, wentylacyjnych, gaz. wod.-kan.	SAN/0131/ POOS/04	
Sprawdził:	mgr inż. Agnieszka Wójcik	sanitarna	SAN/1080/ PWOS/08	
Data opracowania:	PAŹDZIERNIK 2016			5

PROFILE PODŁUŻNE KANAŁÓW BOCZNYCH OD KANAŁU GRAW 'A' CZ.II

Uwagi:
Należy zastosować włazy żeliwno-betonowe.
Górę studzienek kanalizacyjnych w terenach rolnych wznieść ponad teren 0.1m, w drogach, we wjazdach, w sadach, oraz ogórdkach przydomowych rzędną góry studzienek kanlizacyjnych wyrównać do rzędnej terenu.
W przypadku studni betonowej o głębokości większej niż 3m należy zastosować betonową studnię przejściową i komin o średnicy 800mm, w pozostałych przypadkach zastosować płytę przykrywową 600/1000 lub 600/1200

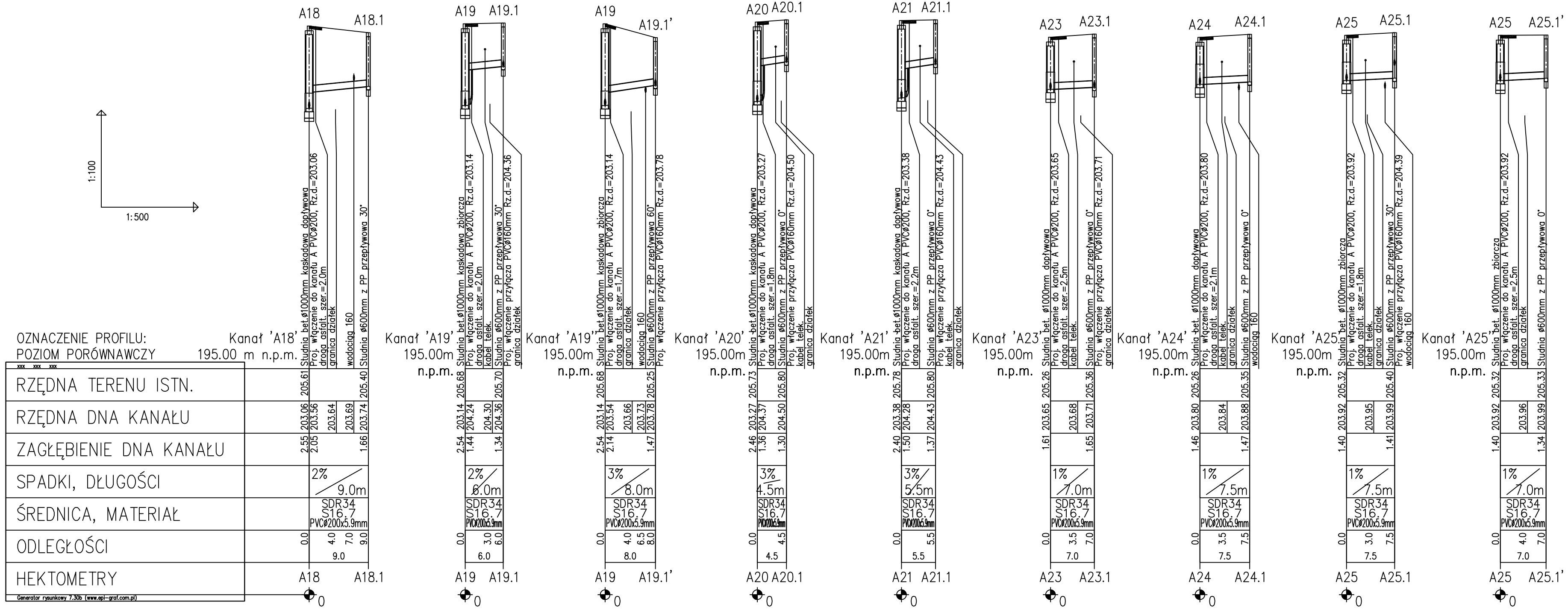

PRZEKRÓJ PRZEZ WYKOP

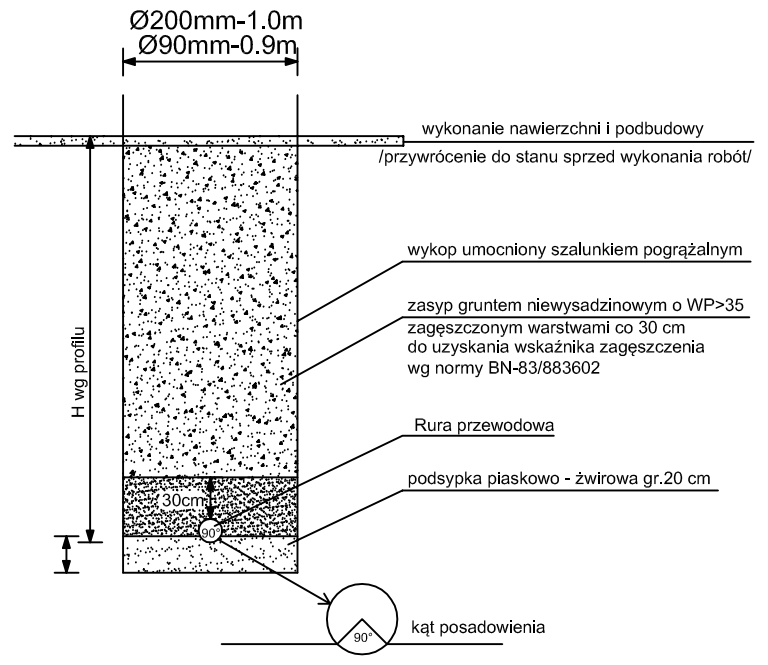

SCHEMAT ZABEZPIECZENIA ISTNIEJĄCEGO KABLA

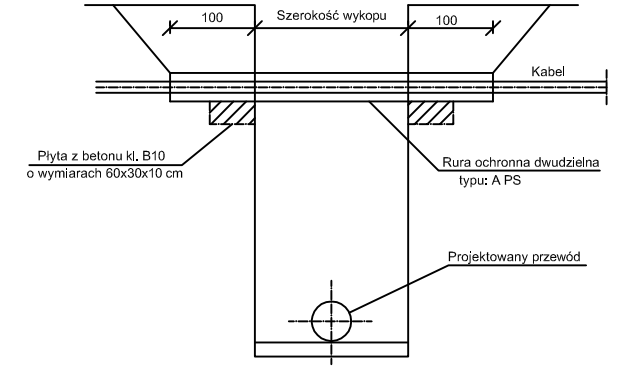

Średnicę rury dwudzielnej dostosować do przekroju zabezpieczanego kabla

SKRZYŻOWANIE Z ISTNIEJĄCYM RUROCIĄGIEM

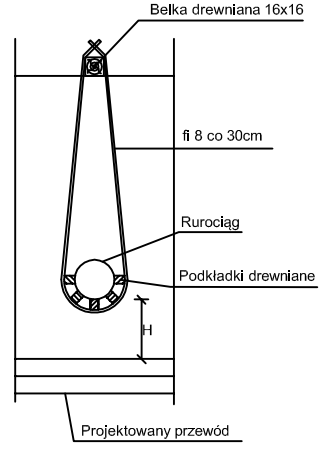

"ETGAR" Krzysztof Wójcik
30-418 KRAKÓW ul. ZAKOPIAŃSKA 73/306
kom: +48 535 074 455; +48 500 103 628
NIP 945-195-43-21 REGON 120054827

Obiekt:	BUDOWA KANALIZACJI SANITARNEJ WRAZ Z PRZYŁĄCZAMI W MIEJSCOWOŚCI STARZECHOWICE		
Stadium:	PROJEKT BUDOWLANY	Branża:	SANITARNA
Inwestor:	GMINA FAŁKÓW, UL. ZAMKOWA 1A, 26-260 FAŁKÓW		
Tytuł rysunku:	PROFILE PODŁUŻNE KANAŁÓW BOCZNYCH OD KANAŁU GRAW. 'A' - CZ.II	Skala: 1:100/500	Nr rys: 4

	Imię i nazwisko:	Specjalność	Nr. uprawnień:	Podpis:
Opracowała:	mgr inż. Anna Piotrowska	instalacyjna w zakresie sieci, instalacji i urządz. cieplnych, wentylacyjnych, gaz, wod-kan.	-	
Projektował:	mgr inż. Krzysztof Wójcik		SWK/0131/ POOS/04	
Sprawdziła:	mgr inż. Agnieszka Wójcik		MAP/0366/ PWOS/08	
Data opracowania:	PAŹDZIERNIK 2016			

PROFILE PODŁUŻNE KANAŁÓW BOCZNYCH OD KANAŁU GRAW 'A' CZ.III

Uwagi:
Należy zastosować wiązy żelwno-betonowe.
Górą studzienek kanalizacyjnych w terenach rolnych wznieść ponad teren 0.1m, w drogach, we wjazdach, w sadach, oraz ogródkach przydomowych rzędną góry studzienek kanlizacyjnych wyrównać do rzędnej terenu.
W przypadku studni betonowej o głębokości większej niż 3m należy zastosować betonową studnię przejściową i komin o średnicy 800mm, w pozostałych przypadkach zastosować płytę przykrywową 600/1000 lub 600/1200

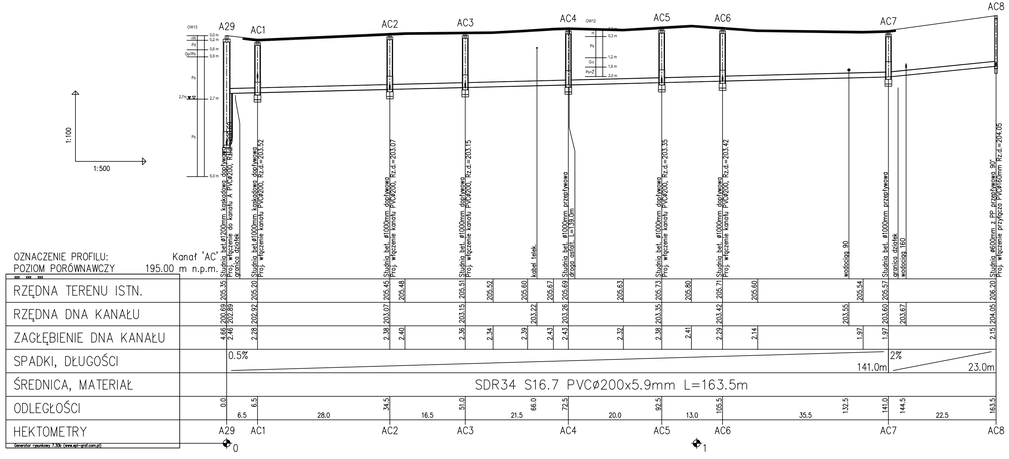

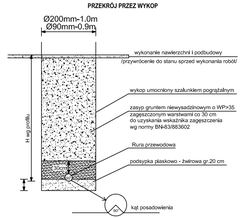

SCHEMAT ZABEZPIECZENIA ISTNIEJĄCEGO KABLA

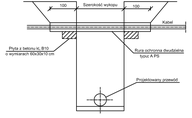

Średnicę rury dwudzielnej dostosować do przekroju zabezpieczanego kabla

SKRZYŻOWANIE Z ISTNIEJĄCYM RUROCIĄGIEM

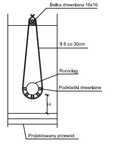

etgar
"ETGAR" Krzysztof Wojcik
30-418 KRAKÓW ul. ZAKOPIAŃSKA 73/306
kom: +48 535 074 455; +48 500 103 628
NIP 945-195-42-21 REGON 120054827

Obiekt:	BUDOWA KANALIZACJI SANITARNEJ WRAZ Z PRZYŁĄCZAMI W MIEJSCOWOŚCI STARZECHOWICE		
Stadium:	PROJEKT BUDOWLANY	Branża:	SANITARNA
Inwestor:	GMINA FAŁKÓW, UL. ZAMKOWA 1A, 26-260 FAŁKÓW		
Tytuł rysunku:	PROFILE PODŁUŻNE KANAŁÓW BOCZNYCH OD KANAŁU GRAW. 'A' - CZ.III	Skala: 1:500 / 1:100	Nr rys: 5

	Imię i nazwisko:	Specjalność:	Nr. uprawnień:	Podpis:
Opracowała:	mgr inż. Anna Piktowska	Instalacyjna w zakresie sieci, instalacji i urządz. cieplnych, wentylacyjnych, gaz, wod-kan.	SWKO/131/ POOS/04	
Projektował:	mgr inż. Krzysztof Wojcik			
Sprawdziła:	mgr inż. Agnieszka Wojcik		MAP/0366/ PWOS/08	
Data opracowania:	PAŹDZIERNIK 2016			

PROFILE PODŁUŻNE KANAŁÓW BOCZNYCH OD KANAŁU GRAW 'A' CZ.IV

Uwagi:
Należy zastosować włazy żeliwno-betonowe.
Górę studzienek kanalizacyjnych w terenach rolnych wznieść ponad teren 0.1m, w drogach, we wjazdach, w sadach, oraz ogródkach przydomowych rzędną góry studzienek kanalizacyjnych wyrównać do rzędnej terenu.
W przypadku studni betonowej o głębokości większej niż 3m należy zastosować betonową studnię przyjściową i komin o średnicy 800mm, w pozostałych przypadkach zastosować płytę przykrywową 600/1000 lub 600/1200

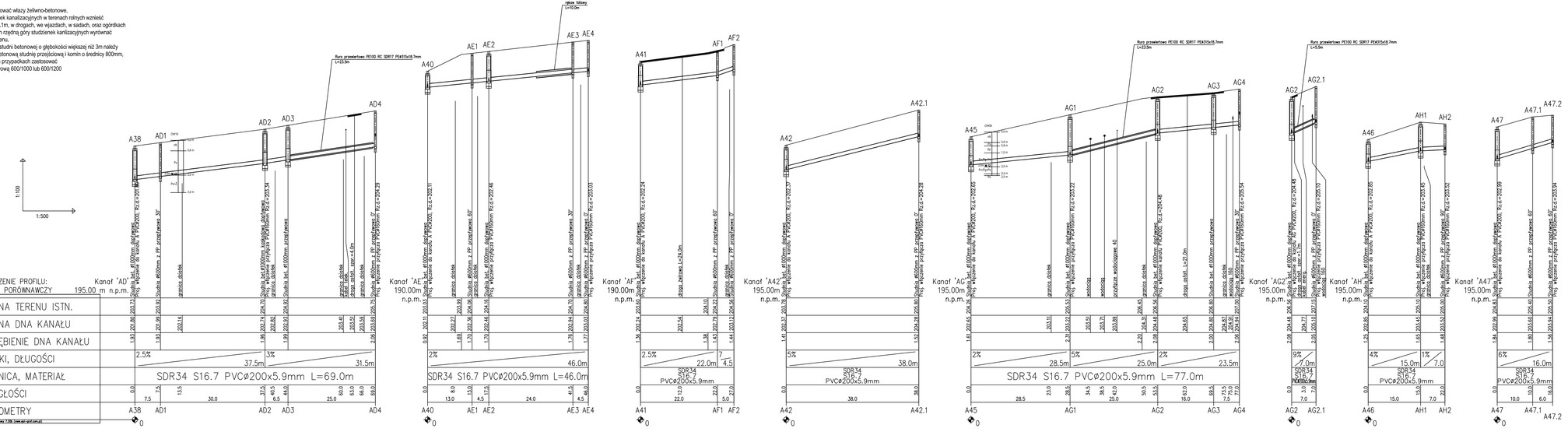

PRZEKRÓJ PRZEZ WYKOP

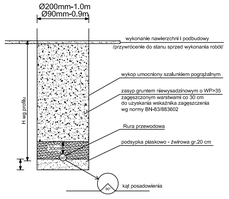

SCHEMAT ZABEZPIECZENIA ISTNIEJĄCEGO KABLA

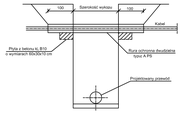

Średnicę rury dwudzielnej dostosować do przekroju zabezpieczanego kabla

SKRZYŻOWANIE Z ISTNIEJĄCYM RUROCIĄGIEM

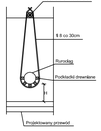

Obiekt:	BUDOWA KANALIZACJI SANITARNEJ WRAZ Z PRZYŁĄCZAMI W MIEJSCOWOŚCI STARZEJCHOWICE
Stadium:	PROJEKT BUDOWLANY
Branża:	SANITARNA
Inwestor:	GMINA FAŁKÓW, UL. ZAMKOWA 1A, 26-260 FAŁKÓW
Tytuł rysunku:	PROFILE PODŁUŻNE KANAŁÓW BOCZNYCH OD KANAŁU GRAW. 'A' - CZ.IV
Skala:	1:500 / 1:100
Nr rys:	6

	Imię i nazwisko:	Specjalność:	Nr. uprawnień:	Podpis:
Opracowała:	mgr inż. Anna Piotrowska	-	-	
Projektował:	mgr inż. Krzysztof Wojcik	instalacyjna w zakresie sieci, instalacji i urządz. cieplnych, wentylacyjnych, gaz, wod-kan.	SWK/0131/ POOS/04	
Sprawdziła:	mgr inż. Agnieszka Wojcik		MAP/0366/ PWOS/06	
Data opracowania:	PAŹDZIERNIK 2016			

"ETGAR" Krzysztof Wojcik
30-416 KRAKÓW ul. ZAKOPIAŃSKA 73/206
kom: +48 535 074 455; +48 600 103 628
NIP 945-195-43-21 REGON 120054827

Uwagi:
Roboty zastosować wlazy żelwarcodetonowe.
Na przykanalikach zastosować wlazy o wymiarach wcinanych poniżej terenu 0,7m, w drogach, we wjazdach, w miejscach, gdzie ogólnych przykanalikach ciągną grzy studzienek kanlizacyjnych wystawiać do ciągnią terenu.
W przypadku skutki betonowej o głębokości wiepsaą niż 3m należy zastosować wlazy żelwarcodetonowe o wymiarach terenu i średnicy 600mm, w pozostałych przypadkach zastosować
płyty przykrywowej 600/1000 lub 600/1200

PROFIL PODŁUŻNY KANAŁU GRAWITACYJNEGO 'B'

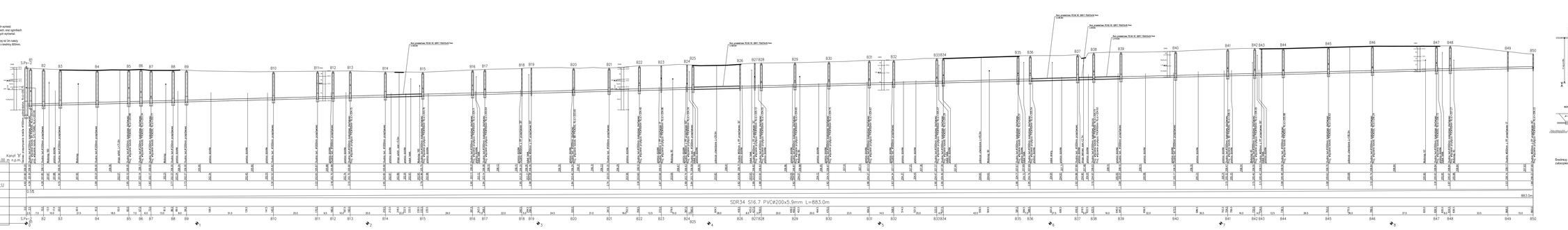

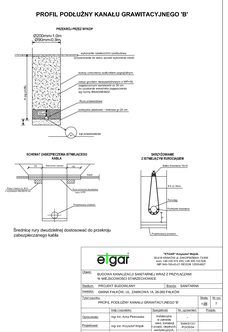

Obiekt:	BUDOWA KANALIZACJI SANITARNEJ WRAZ Z PRZYŁĄCZENIEM W MIEJSCOWOŚCI DYMIERZYCHOWO		
Branża:	PROJEKT BUDOWLANY	Branża:	SANITARNA
Inwestor:	GMINA PAŁUCZNA, ul. STAROSTWA 1A, 26-200 PAŁUCZNA		
Tytuł rysunku:	PROFIL PODŁUŻNY KANAŁU GRAWITACYJNEGO 'B'	Skala:	1:500
		Arkusz:	1 z 1
Opracowała:	mgr inż. Anna Piaścowska	Nr uprawnień:	SANITARNA: 0/0/2/0/0/0

PROFILE PODŁUŻNE KANAŁÓW BOCZNYCH OD KANAŁU GRAW 'B'

Uwagi:
Należy zastosować włazy żeliwno-betonowe.
Górę studzienek kanalizacyjnych w terenach rolnych wznieść ponad teren 0,1m, w drogach, we wjazdach, w sadach, oraz ogródkach przydomowych rzędną góry studzienek kanalizacyjnych wyrównać do rzędnej terenu.
W przypadku studni betonowej o głębokości większej niż 3m należy zastosować betonową studnię przejściową i komin o średnicy 800mm, w pozostałych przypadkach zastosować płytę przykrywową 600/1000 lub 600/1200

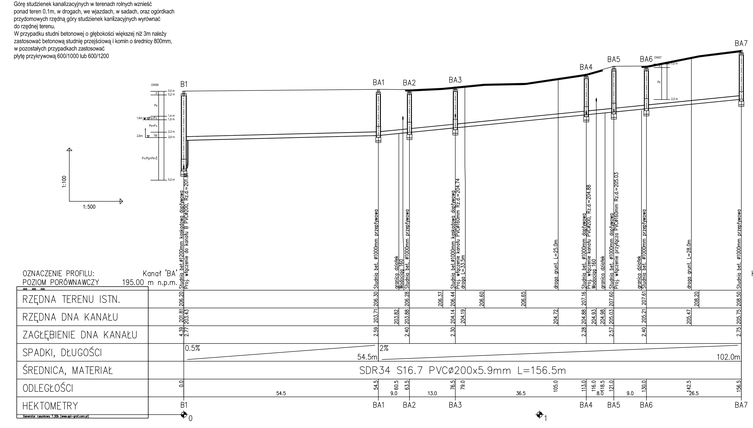

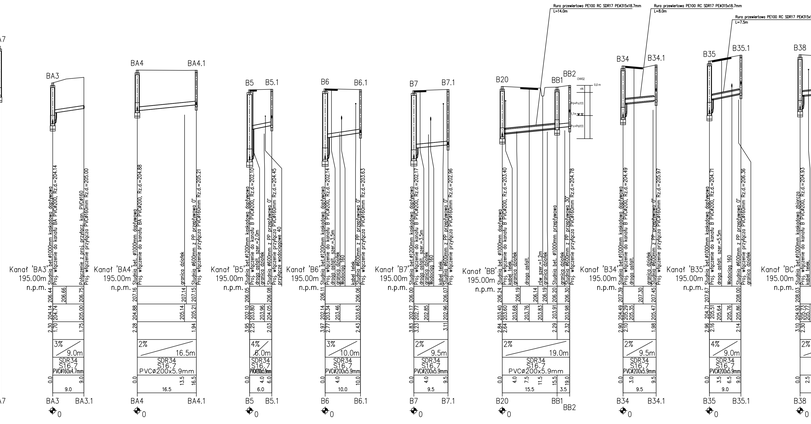

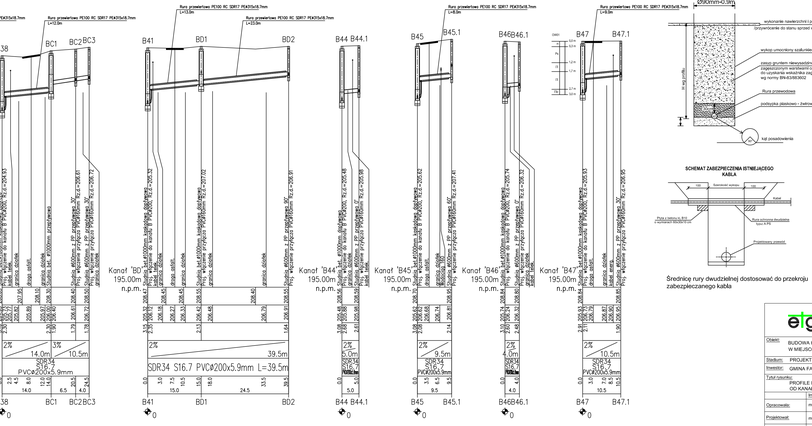

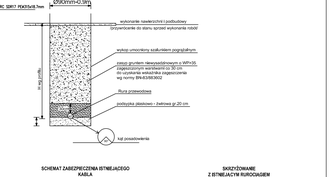

"ETGAR" Krzysztof Wójcik
35-410 RZESZÓW ul. ZAKOPIOWSKA 73/3/6
kom: +48 535 074 455 +48 800 100 628
NIP 865-190-60-21 REGON 120354927

Obiekt:	BUDOWA KANALIZACJI SANITARNEJ WRAZ Z PRZYŁĄCZAMI W MIEJSCOWOŚCI STARZECHOWICE		
Stadium:	PROJEKT BUDOWLANY	Branża:	SANITARNA
Inwestor:	GMINA FAŁKÓW, UL. ZAMKOWA 1A, 26-260 FAŁKÓW		
Tytuł rysunku:	PROFILE PODŁUŻNE KANAŁÓW BOCZNYCH OD KANAŁU GRAW 'B'	Skala: 1:00 / 1:500	Nr rys: 8

	Imię i nazwisko:	Specjalność:	Nr uprawnień:	Podpis:
Opracowało:	mgr inż. Anna Piotrowska	budowlana w zakresie sieci, instalacji i urządzeń cieplnych, wentylacyjnych, gaz. wodnych	-	
Projektował:	mgr inż. Krzysztof Wójcik		SANOT/0121/POOS/06	
Sprawdził:	mgr inż. Agnieszka Wójcik		MAP/0296/PWOSiB	
Data opracowania:	PAŹDZIERNIK 2016			10

PROFILE PODŁUŻNE PRZYŁĄCZY GRAW.
OD KANAŁU GRAW. 'A' I KANAŁÓW BOCZNYCH KANAŁU 'A' - CZ.I

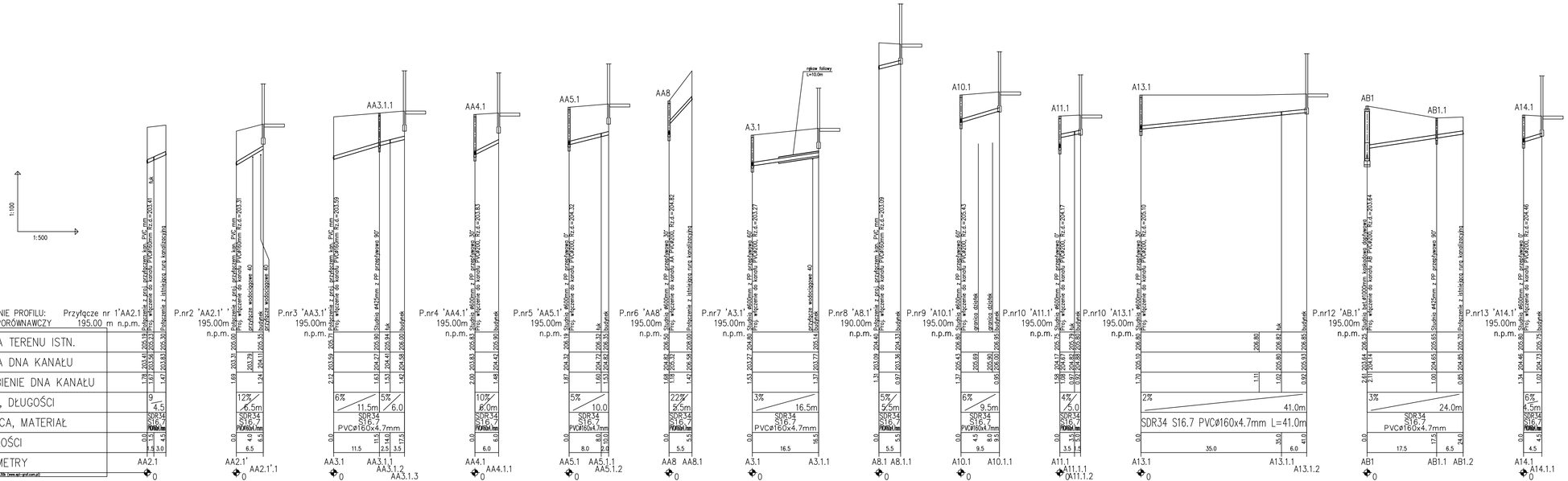

PRZEKRÓJ PRZEZ WYKOP

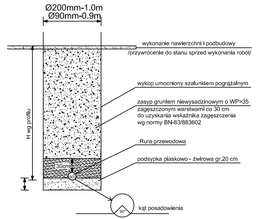

SCHEMAT ZABEZPIECZENIA ISTNIEJĄCEGO KABLA

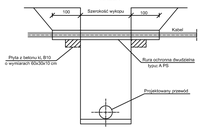

Średnicę rury dwudzielnej dostosować do przekroju zabezpieczanego kabla

SKRZYŻOWANIE Z ISTNIEJĄCYM RUROCIĄGIEM

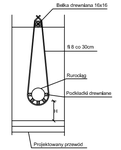

"ETGAR" Krzysztof Wójcik
30-418 KRAKÓW ul. ZAKOPIAŃSKA 73/306
kom: +48 535 074 455; +48 500 103 628
NIP 945-195-43-21 REGON 120054827

Obiekt:	BUDOWA KANALIZACJI SANITARNEJ WRAZ Z PRZYŁĄCZAMI W MIEJSCOWOŚCI STARZECHOWICE		
Siedlum:	PROJEKT BUDOWLANY	Branża:	SANITARNA
Inwestor:	GMINA FAŁKÓW, UL. ZAMKOWA 1A, 26-260 FAŁKÓW		
Tytuł rysunku:	PROFILE PODŁUŻNE PRZYŁĄCZY GRAW. OD KANAŁU GRAW. 'A' I KANAŁÓW BOCZNYCH KANAŁU 'A' - CZ.I	Skala: 1:200	Nr rys: 9

	Imię i nazwisko:	Specjalność:	Nr. uprawnień:	Podpis:
Opracowała:	mgr inż. Anna Piotrowska	instalacyjna w zakresie sieci, instalacji i urządzeń cieplnych, wentylacyjnych, gaz, wod-kan,	-	
Projektował:	mgr inż. Krzysztof Wójcik		SWK/0131/ POOS/04	
Sprawdziła:	mgr inż. Agnieszka Wójcik		MAP/0366/ PWOS/08	
Data opracowania:	PAŹDZIERNIK 2016			

PROFILE PODŁUŻNE PRZYŁĄCZY GRAW.
OD KANAŁU GRAW. 'A' I KANAŁÓW BOCZNYCH KANAŁU 'A' - CZ.II

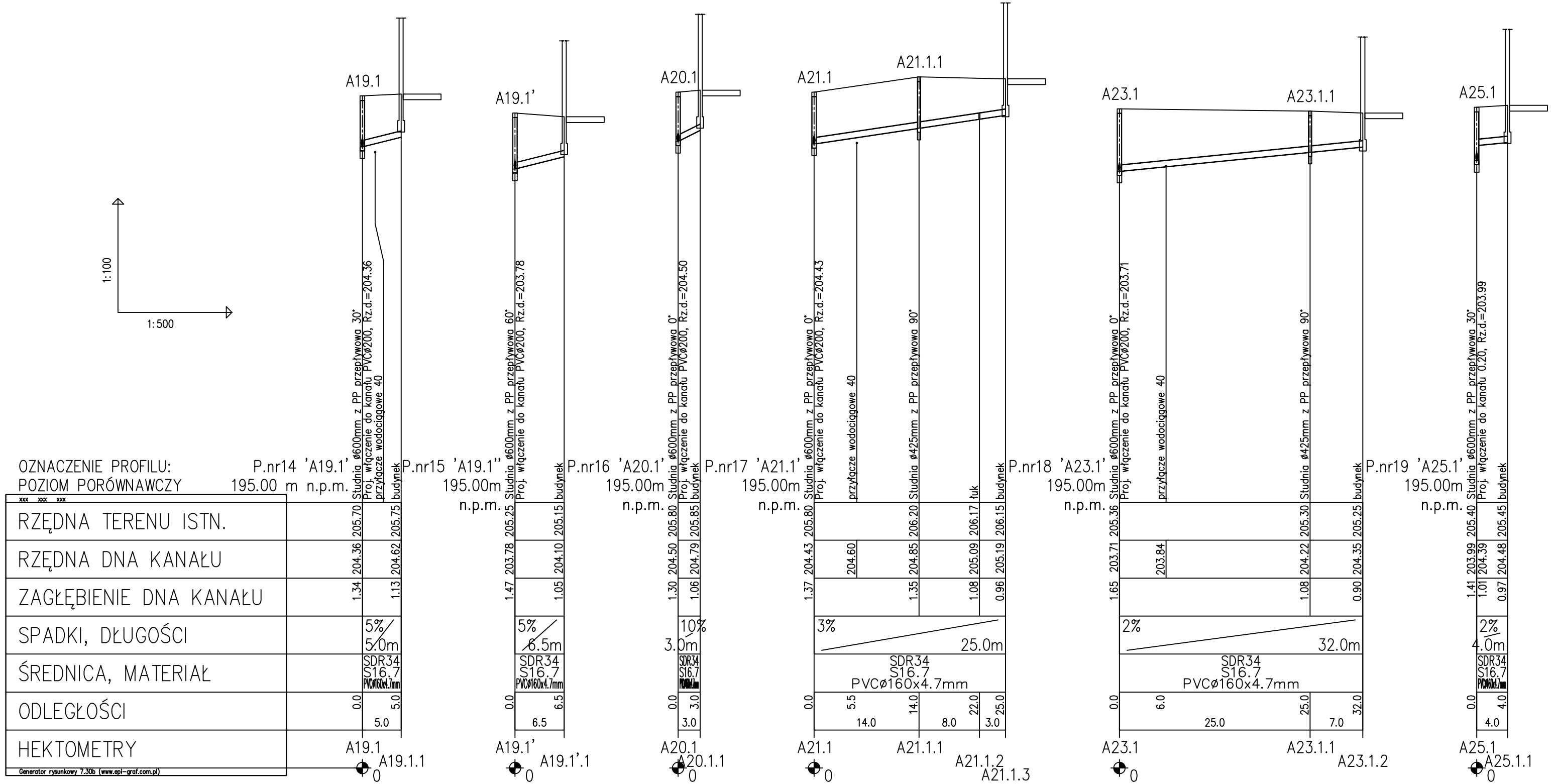

PRZEKRÓJ PRZEZ WYKOP

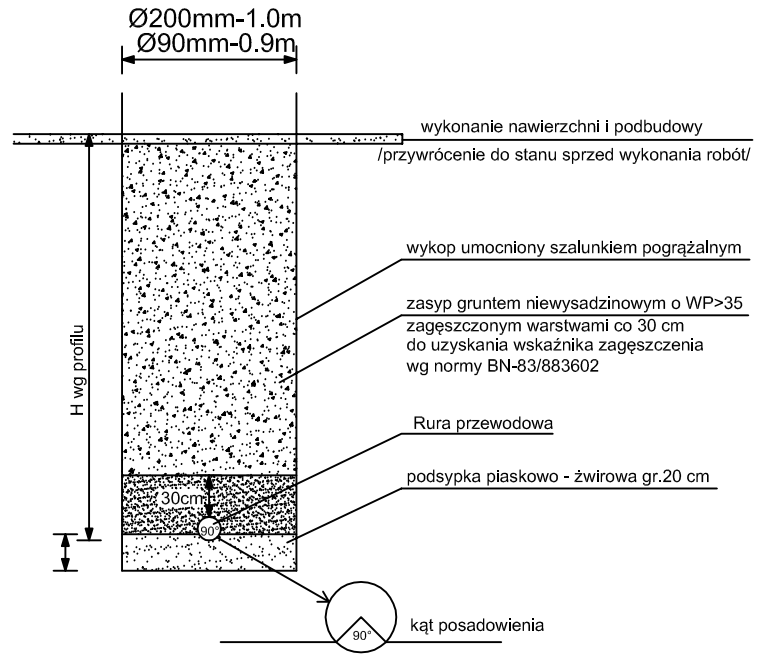

SCHEMAT ZABEZPIECZENIA ISTNIEJĄCEGO KABLA

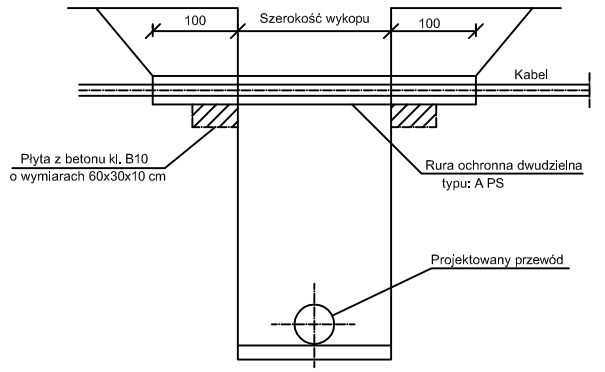

Średnicę rury dwudzielnej dostosować do przekroju zabezpieczanego kabla

SKRZYŻOWANIE Z ISTNIEJĄCYM RUROCIĄGIEM

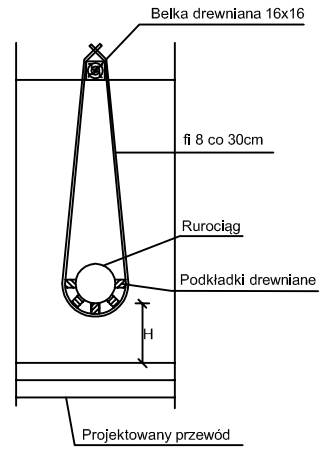

"ETGAR" Krzysztof Wójcik
30-418 KRAKÓW ul. ZAKOPIAŃSKA 73/306
kom: +48 535 074 455; +48 500 103 628
NIP 945-195-43-21 REGON 120054827

Obiekt:	BUDOWA KANALIZACJI SANITARNEJ WRAZ Z PRZYŁĄCZAMI W MIEJSCOWOŚCI STARZECHOWICE		
Stadium:	PROJEKT BUDOWLANY	Branża:	SANITARNA
Inwestor:	GMINA FAŁKÓW, UL. ZAMKOWA 1A, 26-260 FAŁKÓW		
Tytuł rysunku:	PROFILE PODŁUŻNE PRZYŁĄCZY GRAW. OD KANAŁU GRAW. 'A' I KANAŁÓW BOCZNYCH KANAŁU 'A' - CZ.II	Skala: 1:100/500	Nr rys: 10

	Imię i nazwisko:	Specjalność	Nr. uprawnień:	Podpis:
Opracowała:	mgr inż. Anna Piotrowska	instalacyjna w zakresie sieci, instalacji i urządz. cieplnych, wentylacyjnych, gaz, wod-kan.	-	
Projektował:	mgr inż. Krzysztof Wójcik		SWK/0131/ POOS/04	
Sprawdziła:	mgr inż. Agnieszka Wójcik		MAP/0366/ PWOS/08	
Data opracowania:	PAŹDZIERNIK 2016			

PROFILE PODŁUŻNE PRZYŁĄCZY GRAW.
OD KANAŁU GRAW. 'A' I KANAŁÓW BOCZNYCH KANAŁU 'A' - CZ.III

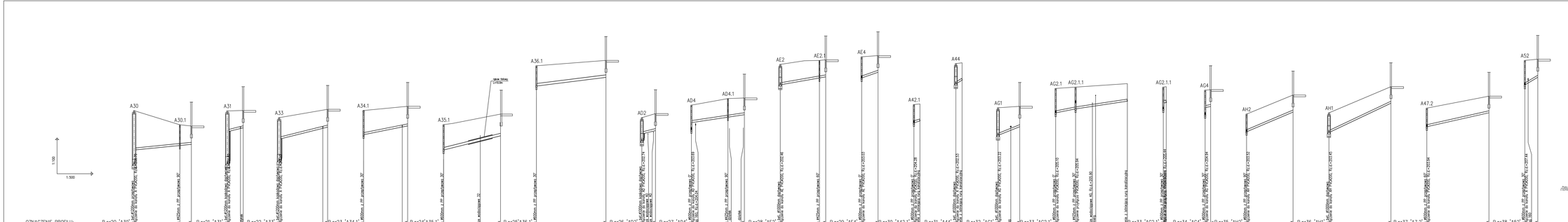

PRZEKRÓJ PRZEZ WYKOP

Ø200mm+1.0m
(Ø90mm+0.5m)
wykonanie nawiertów i podbudowy
Umocnienie do dobry sprzęt wykonania robót
wykop umocniony szalowaniem pionowym
Grunt gruntem niewysadzinowym o MPa=30
zagęszczanym mechanicznie do stopnia
Id= Upodatnia wskaźnika zagęszczenia
wg normy BN-83/8836-02
Rura przewiertowa
zostawić zasypkę - bentonit gr.20 cm.
1:100
1:100
1:100

PROFILE PODŁUŻNE PRZYŁĄCZY GRAW.
OD KANAŁU GRAW. 'A' I KANAŁÓW BOCZNYCH KANAŁU 'A' - CZ.IV

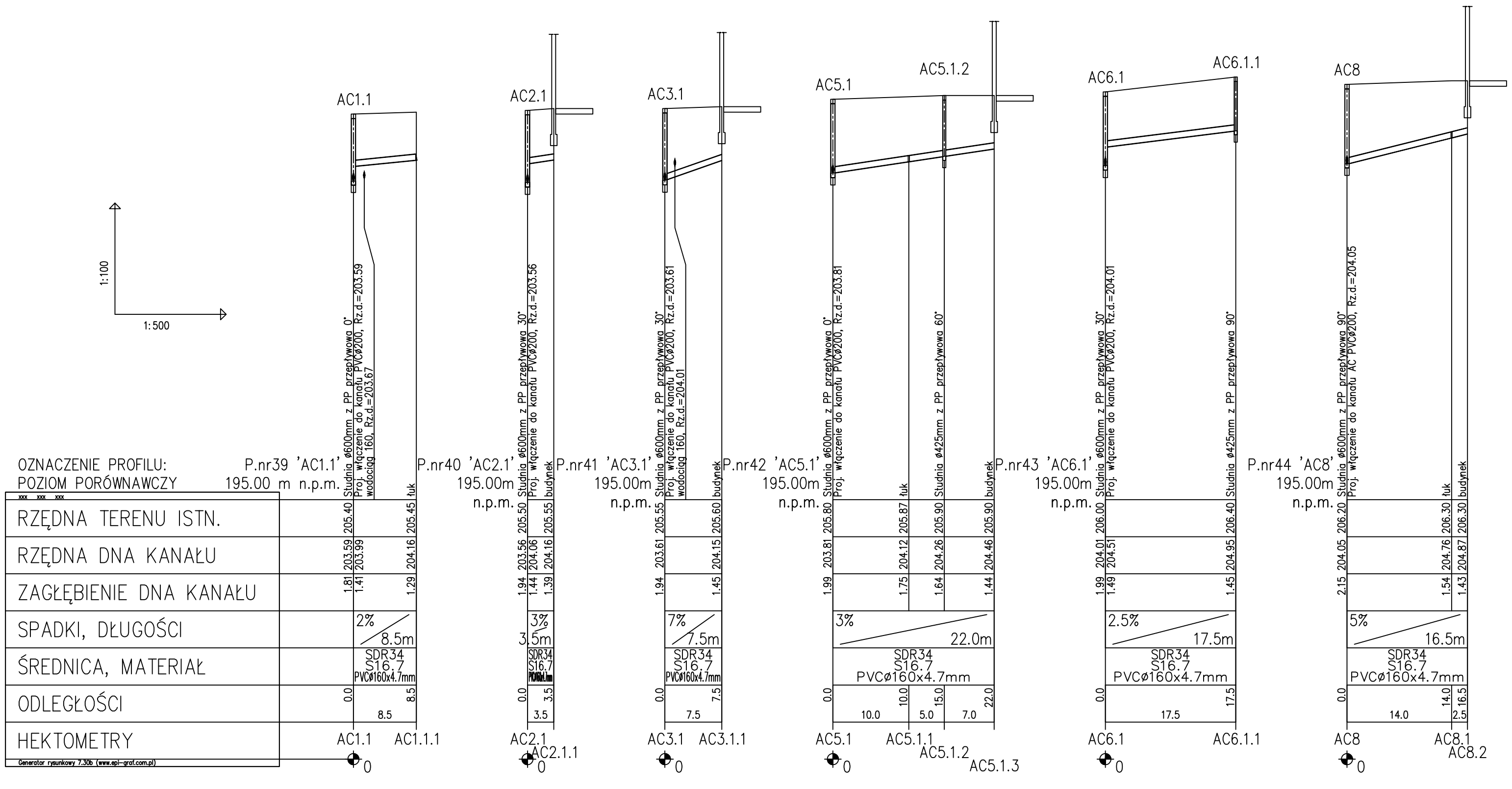

PRZEKRÓJ PRZEZ WYKOP

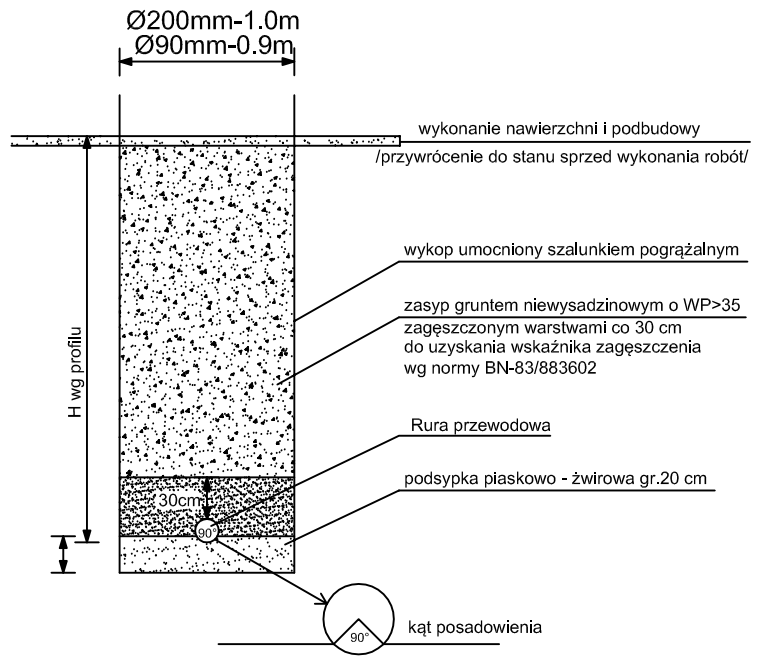

SCHEMAT ZABEZPIECZENIA ISTNIEJĄCEGO KABLA

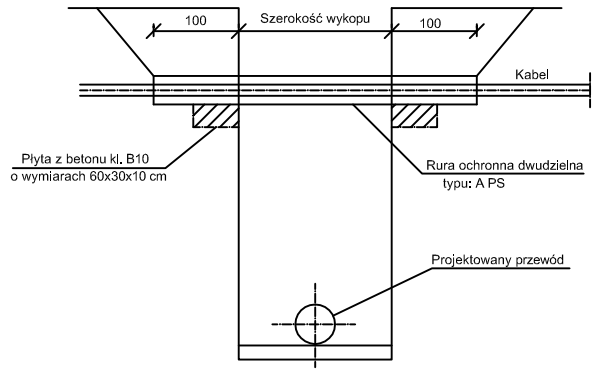

Średnicę rury dwudzielnej dostosować do przekroju zabezpieczanego kabla

SKRZYŻOWANIE Z ISTNIEJĄCYM RUROCIĄGIEM

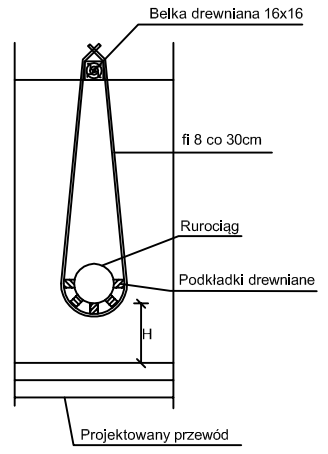

"ETGAR" Krzysztof Wójcik
30-418 KRAKÓW ul. ZAKOPIAŃSKA 73/306
kom: +48 535 074 455; +48 500 103 628
NIP 945-195-43-21 REGON 120054827

Obiekt:	BUDOWA KANALIZACJI SANITARNEJ WRAZ Z PRZYŁĄCZAMI W MIEJSCOWOŚCI STARZECHOWICE		
Stadium:	PROJEKT BUDOWLANY	Branża:	SANITARNA
Inwestor:	GMINA FAŁKÓW, UL. ZAMKOWA 1A, 26-260 FAŁKÓW		
Tytuł rysunku:	PROFILE PODŁUŻNE PRZYŁĄCZY GRAW. OD KANAŁU GRAW. 'A' I KANAŁÓW BOCZNYCH KANAŁU 'A' - CZ.IV	Skala: 1:100/1:500	Nr rys: 12

	Imię i nazwisko:	Specjalność	Nr. uprawnień:	Podpis:
Opracowała:	mgr inż. Anna Piotrowska	instalacyjna w zakresie sieci, instalacji i urządz. cieplnych, wentylacyjnych, gaz, wod-kan.	-	
Projektował:	mgr inż. Krzysztof Wójcik		SWK/0131/ POOS/04	
Sprawdziła:	mgr inż. Agnieszka Wójcik		MAP/0366/ PWOS/08	
Data opracowania:	PAŹDZIERNIK 2016			

PROFILE PODŁUŻNE PRZYŁĄCZY GRAW.
OD KANAŁU GRAW. 'B' I KANAŁÓW BOCZNYCH KANAŁU 'B' - CZ.I

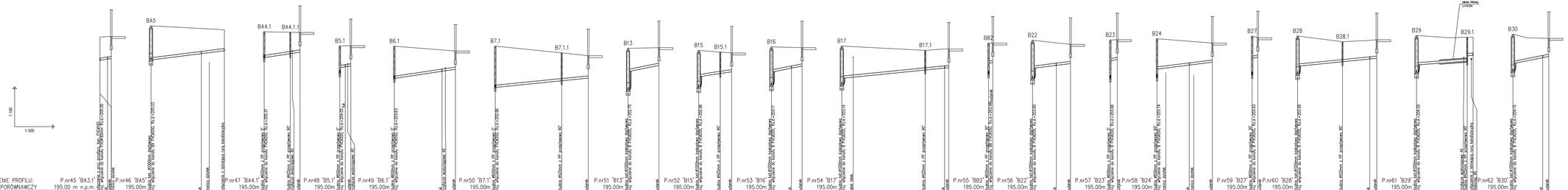

PRZEKRÓJ PRZEZ WYKOP

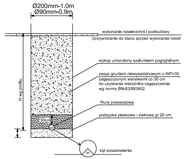

SCHEMAT ZABEZPIECZENIA ISTNIEJĄCEGO KABLA

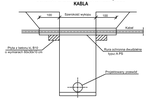

Średnicę rury dwudzielnej dostosować do przekroju zabezpieczanego kabla

SKRZYŻOWANIE Z ISTNIEJĄCYM RUROCIĄGIEM

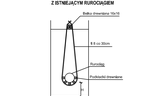

"ETGAR" Krzysztof Wojcik
35-418 KRAKÓW ul. ZAKOPIAŃSKA 73/306
tel/fax: +48 (12) 414 - 42 - 00 / +48 (12) 153 0 528
NIP 945-195-43-01 REGON 120000457

Obiekt:	BUDOWA KANALIZACJI SANITARNEJ WRAZ Z PRZYŁĄCZAMI W MIEJSCOWOŚCI STARZECHOWICE		
Stadium:	PROJEKT BUDOWLANY	Branża:	SANITARNA
Inwestor:	GMINA FAŁKÓW, UL. ZAMKOWA 1A, 26-260 FAŁKÓW		
Tytuł rysunku:	PROFILE PODŁUŻNE PRZYŁĄCZY GRAW. OD KANAŁU GRAW. 'B' I KANAŁÓW BOCZNYCH KANAŁU 'B' - CZ.I	Skala: 1:500	Nr rys.: 13
	Imię i nazwisko:	Sygnatura:	Nr uprawnień:	Podpis:
Opracowała:	mgr inż. Anna Płotowska	Instalacyjna w zakresie sieci, instalacji i urządzeń cieplnych, wentylacyjnych	-	-
Projektował:	mgr inż. Krzysztof Wójcik		2/2/KO/121/ PO/05/W	
Sprawdził:	mgr inż. Agnieszka Wójcik	gaz, wod-kan	MAP/0388/ PWOG/06	
Data opracowania:	PAŹDZIERNIK 2016			15

PROFILE PODŁUŻNE PRZYŁĄCZY GRAW. OD KANAŁU GRAW. 'B' I KANAŁÓW BOCZNYCH KANAŁU 'B' - CZ.II

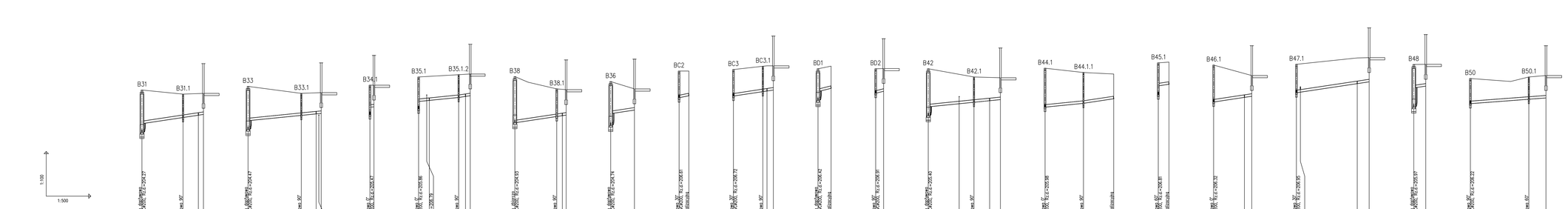

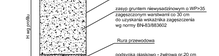

Średnicę rury dwudzielnej dostosować do przekroju zabezpieczanego kabla

"ETGAR" Krzysztof Wrójek
ul. Kościuszki 1/3 26-260 Końskie 73306
tel/fax: +48 041 372 64 00 , +48 600 155 639
NIP 940-190-43-21 REGON 120054827

Obiekt:	BUDOWA KANALIZACJI SANITARNEJ WRAZ Z PRZYŁĄCZAMI W MIEJSCOWOŚCI STARZECHOWICE		
Stadium:	PROJEKT BUDOWLANY	Branża:	SANITARNA
Inwestor:	GMINA FAŁKÓW, UL. ZAMKOWA 1A, 26-260 FAŁKÓW		
Tytuł rysunku:	PROFILE PODŁUŻNE PRZYŁĄCZY GRAW. OD KANAŁU GRAW. 'B' I KANAŁÓW BOCZNYCH KANAŁU 'B' - CZ.II	Skala: 1:500	Nr rys. 14
Opracowała:	mgr inż. Anna Piotrowska	Instalacyjna w zakresie sieci, instalacji i urządz. cieplnych, wentylacyjnych, gaz, wod-kan.	-
Projektował:	mgr inż. Krzysztof Wrójek	Specjalność:	Nr. uprawnień: / Podpis: SWKO/0131/ POOS/04
Sprawdził:	mgr inż. Agnieszka Wrójek		MAP/0366/ PWOS/08
Data opracowania:	PAŹDZIERNIK 2016		

PROFIL PODŁUŻNY RUROCIĄGU CIŚNIENIOWEGO 'S.P1'- CZ.I

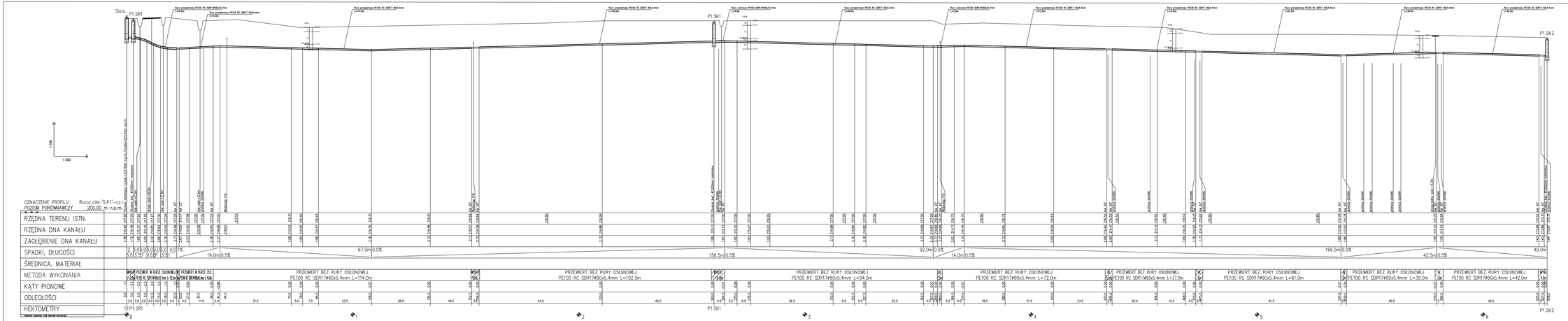

"ETGAR" Krzysztof Wojcik 32-020 WIELICZKA, ul. Zielona 73/36 tel/fax +48 (12) 314 8 492, +48 608 123 628 NIP 945-190-44-21 REGON 120516827			
Obiekt:	BUDOWA KANALIZACJI SANITARNEJ WRAZ Z PRZYŁĄCZAMI W MIEJSCOWOŚCI STARZEDNIOWICE		
Stadium:	PROJEKT BUDOWLANY	Branża:	SANITARNA
Inwestor:	GMINA PAŁCZYK, UL. ZAMKOWA 1A, 26-200 PAŁCZYK		
Tytuł rysunku:	PROFIL PODŁUŻNY RUROCIĄGU CIŚNIENIOWEGO 'S.P1'-CZ.I	Skala: 1:100 / 1:500	Nr rys.: 15
	Imię i nazwisko:	Specjalność:	Nr uprawnień: / Podpis:
Opracowała:	mgr inż. Anna Piekowska	Inżynieryjna hydrotechniczna	
Projektował:	mgr inż. Krzysztof Wójcik	Inż. budowlana (ustalenia: chodnik)	
Sprawdził:	mgr inż. Agnieszka Wójcik	Inż. sanitarna upr. wodnym	SANI/0121/POOS/04 MAP/0088/PWOS/06
Data opracowania:	PAŹDZIERNIK 2018		17

PROFIL PODŁUŻNY RUROCIĄGU CIŚNIENIOWEGO 'S.P1'- CZ.II

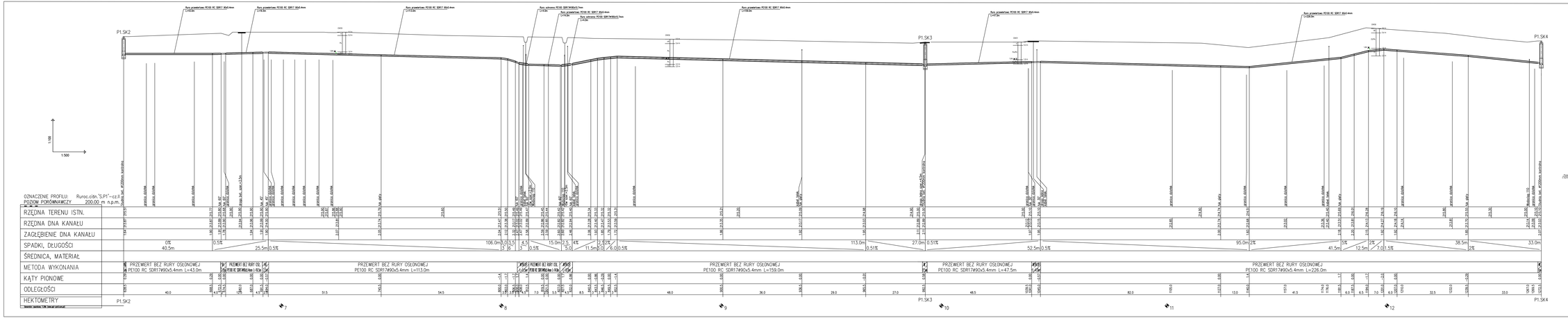

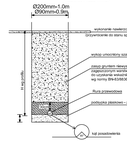

Obiekt:	BUDOWA KANALIZACJI SANITARNEJ WRAZ Z PRZYŁĄCZAMI W MIEJSCOWOŚCI STARZEDCHOWICE
Stadium:	PROJEKT BUDOWLANY / Branża: SANITARNA
Inwestycja:	GMINA PAŁACZYCE UL. ZIAMCOWA 1A, 26-260 PAŁACZYCE
Tytuł rysunku:	PROFIL PODŁUŻNY RUROCIĄGU CIŚNIENIOWEGO 'S.P1'-CZ.II — Skala: 1:100 / 1:500 — Tot./Ark. 16
Opracowało:	mgr inż. Anna Piotrowska
Projektował:	mgr inż. Krzysztof Wojcik — SWOD/0131/POOS/04
Sprawdził:	mgr inż. Agnieszka Wojcik — MAP/0080/POOS/06
Data opracowania:	styczeń 2008

"ETGAR" Krzysztof Wojcik
33-410 KRAKÓW ul. ZAKOPIAŃSKA 73/300
tel./fax: (012) 266 - 11 - 55, kom. 0501 - 40 - 41 - 50
NIP 6341-000-62-21 REGON 120334027

Rys.

5.6

PROFIL PODŁUŻNY RUROCIĄGU CIŚNIENIOWEGO 'S.P1'- CZ.III

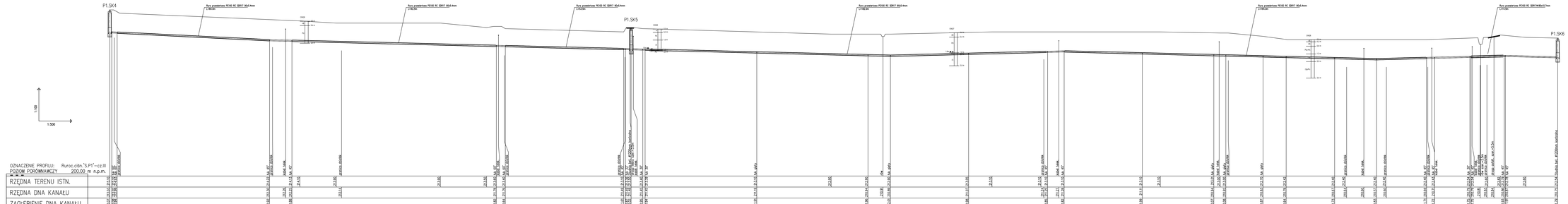

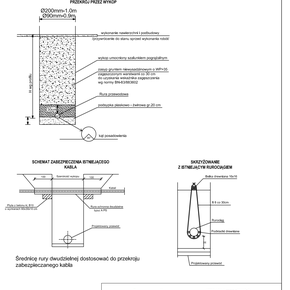

eigar	"ETIGAR" Krzysztof Wojcik 31-415 KRAKÓW, ul. ZAKOPIAŃSKA 113 B NIP 676-10-07-416 REGON 351 553 629 MP 000-00-00-00-00 BDOA 1000/MP		
Obiekt:	BUDOWA KANALIZACJI SANITARNEJ WRAZ Z PRZYŁĄCZAMI W MIEJSCOWOŚCI STARDZICHOWICE		
Siedzba:	PROJEKT BUDOWLANY	Branża:	SANITARNA
Inwestor:	GMINA PAWŁOW, UL. ZAMKOWA 1A, 26-2601 PAWŁOW		
Tytuł rysunku:	PROFIL PODŁUŻNY RUROCIĄGU CIŚNIENIOWEGO 'S.P1'-CZ.III	Skala: 1:100	Nr rys.: 17

	Imię i nazwisko	Specjalność	Nr uprawnień	Podpis
Opracowała:	mgr inż. Anna Piotrowska	inżynieria środowiska		
Projektował:	mgr inż. Krzysztof Wójcik	sieci, instalacje i urządzenia cieplne, wentylacyjne, gaz. wodnan.	SWK/0101/PWOD/10	
Sprawdził:	mgr inż. Agnieszka Wójcik		MAP/0288/PWOD/08	
Data opracowania:	PAŹDZIERNIK 2016			

PROFIL PODŁUŻNY RUROCIĄGU TŁOCZNEGO POD TORAMI LINII KOLEJ. NR 4 CMK
DZIAŁKI EWID. NR: 1858/141 i 1858/15 OBRĘB STARZECHOWICE - TEREN ZAMKNIĘTY PKP

OBSZAR OBJĘTY WNIOSKIEM O WYDANIE DECYZJI O POZWOLENIU NA BUDOWĘ PRZEZ WOJEWODĘ ŚWIĘTOKRZYSKIEGO
ZGODNIE Z ART.82 UST.3, PKT.3a USTAWY Z DNIA 7 LIPCA 1994R. PRAWO BUDOWLANE (DZ.U. Z 2013R. POZ.1409)

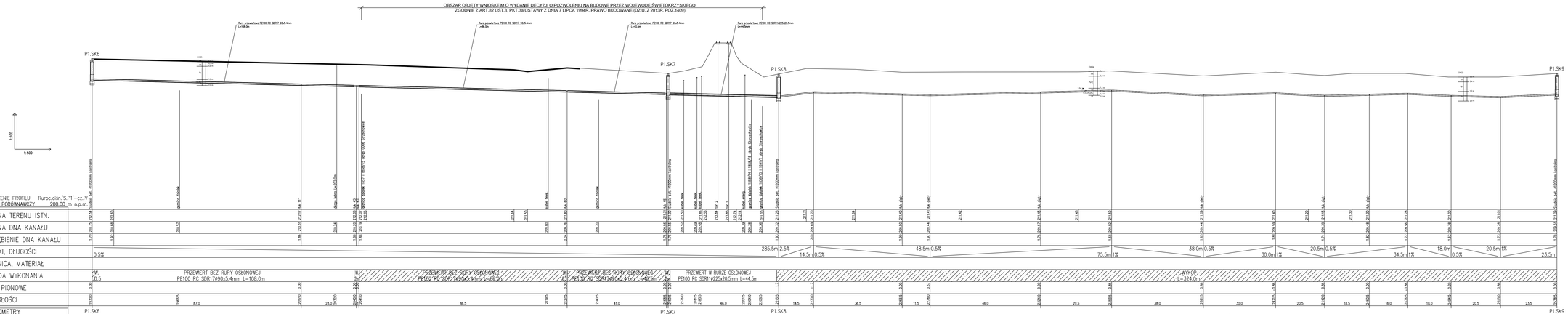

PROFIL PODŁUŻNY RUROCIĄGU CIŚNIENIOWEGO 'S.P1'- CZ.IV

PRZEKRÓJ PRZEZ WYKOP

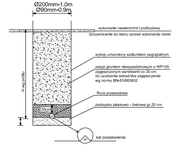

Średnicę rury dwudzielnej dostosować do przekroju zabezpieczanego kabla

Obiekt:	BUDOWA KANALIZACJI SANITARNEJ WRAZ Z PRZYŁĄCZAMI W MIEJSCOWOŚCI STARZECHOWICE
Stadium:	PROJEKT BUDOWLANY
Branża:	SANITARNA
Inwestor:	GMINA FAŁKÓW, UL. ZAMKOWA 1A, 26-260 FAŁKÓW
Tytuł rysunku:	PROFIL PODŁUŻNY RUROCIĄGU CIŚNIENIOWEGO 'S.P1'-CZ.IV
Skala:	1:500
Nr rys.:	18

	Imię i nazwisko:	Specjalność:	Nr. uprawnień:	Podpis:
Opracowała:	mgr inż. Anna Piotrowska	Inżynierska w zakresie sieci, instalacji i urządzeń cieplnych, wentylacyjnych, gaz. wod-kan.	SANO/0121/POOS/08	
Projektował:	mgr inż. Krzysztof Wójcik			
Sprawdził:	mgr inż. Agnieszka Wójcik		MAP/0380/PWOS/08	
Data opracowania:	PAŹDZIERNIK 2016			

"ETGAR" Krzysztof Wójcik
35-616 KRAKÓW ul. ZAWOPIEDNIA 73/38
tel. 012 411 70 77 fax 012 411 70 78
NIP 945-164-26-27 REGON 120104827

PROFIL PODŁUŻNY RUROCIĄGU CIŚNIENIOWEGO 'S.P1'- CZ.V

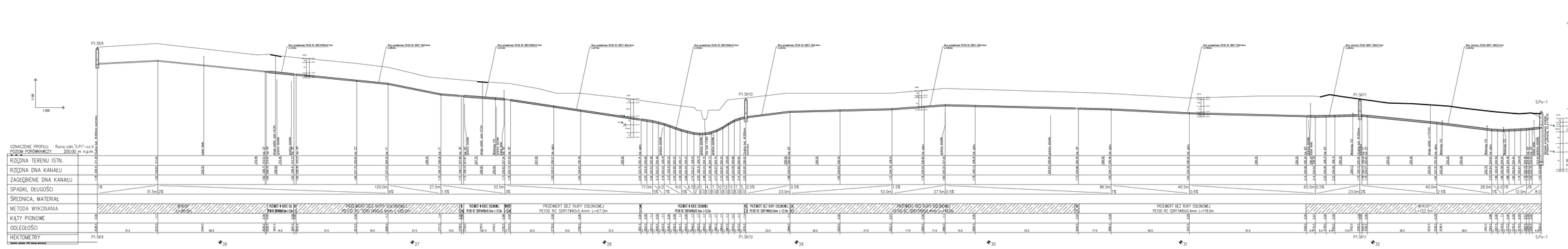

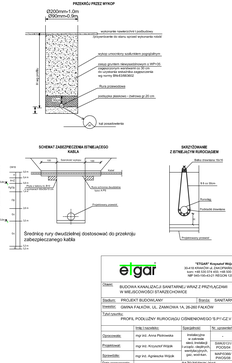

Obiekt:	BUDOWA KANALIZACJI SANITARNEJ WRAZ Z PRZYŁĄCZAMI W MIEJSCOWOŚCI STARGARDKOWO
Branża:	PROJEKT BUDOWLANY — Profesja: SANITARNA
Inwestor:	GMINA PAŁECZKI UL. CZARCINA 14, 26-062 PAŁECZKI
Tytuł rysunku:	PROFIL PODŁUŻNY RUROCIĄGU CIŚNIENIOWEGO S.P1-CZ.V
Skala:	1:500
Nr rys.	19

"ETGAR" Krzysztof Wojda
35-315 RZESZÓW ul. GRZYBOWSKA 13/30
NIP 5170-310-00-57 REGON 180018766
MP 000-100-00-01 REGON 120016607

	Imię i nazwisko	Specialność	Nr uprawnień	Podpis
Sprawdził:	mgr inż. Anna Pachowicz	bez ograniczeń w zakresie sieci, instalacji i urządzeń cieplnych, wentylacyjnych, gazowych	0/0/12	
Projektował:	mgr inż. Krzysztof Wojda			
Sprawdził:	mgr inż. Agnieszka Wojda			

ZAWODZIE: PROJEKTANT PROJEKTÓW SANITARNYCH

Data opracowania: KWIECIEŃ/MAJ 2016

PROFIL PODŁUŻNY RUROCIĄGU CIŚNIENIOWEGO 'S.P2'

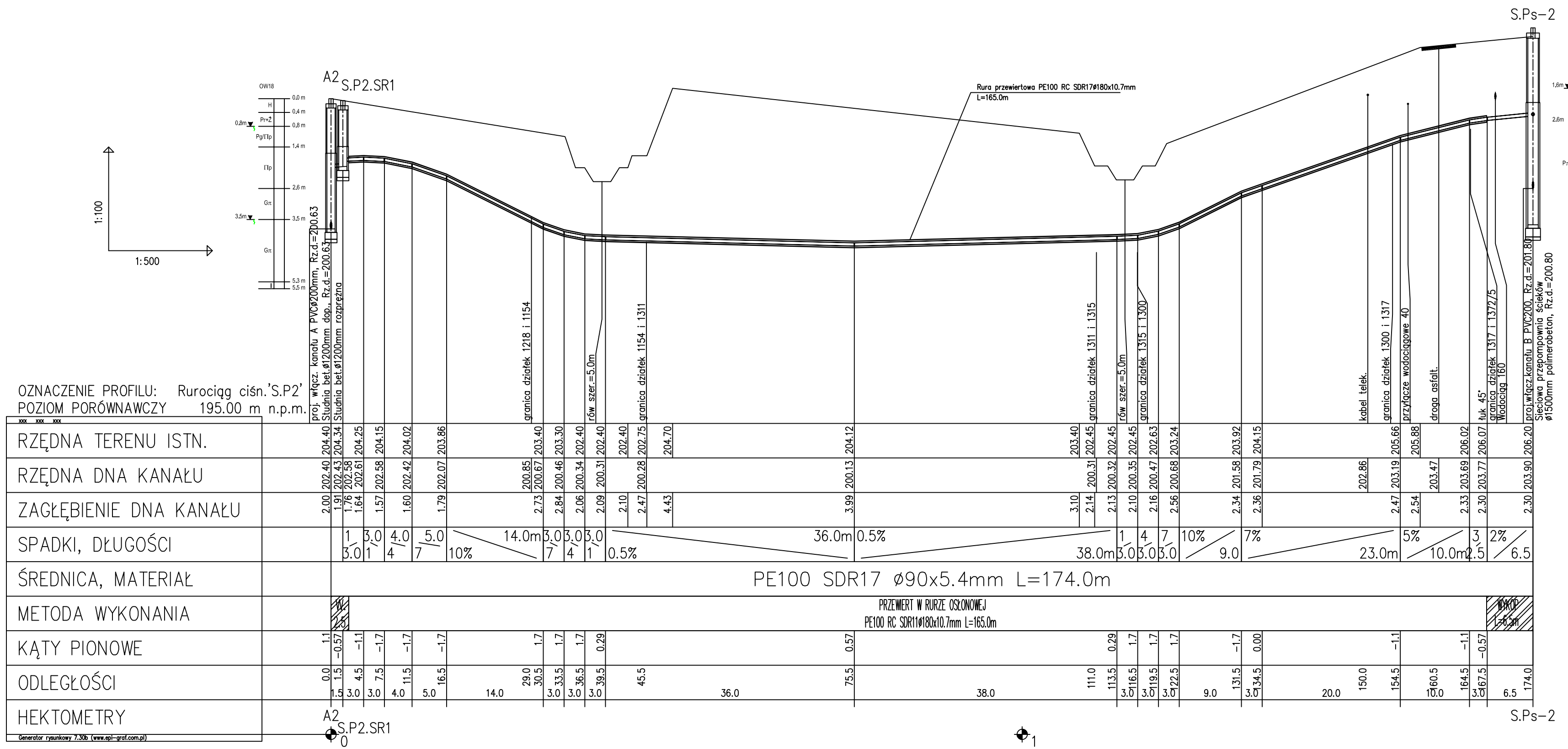

PRZEKRÓJ PRZEZ WYKOP

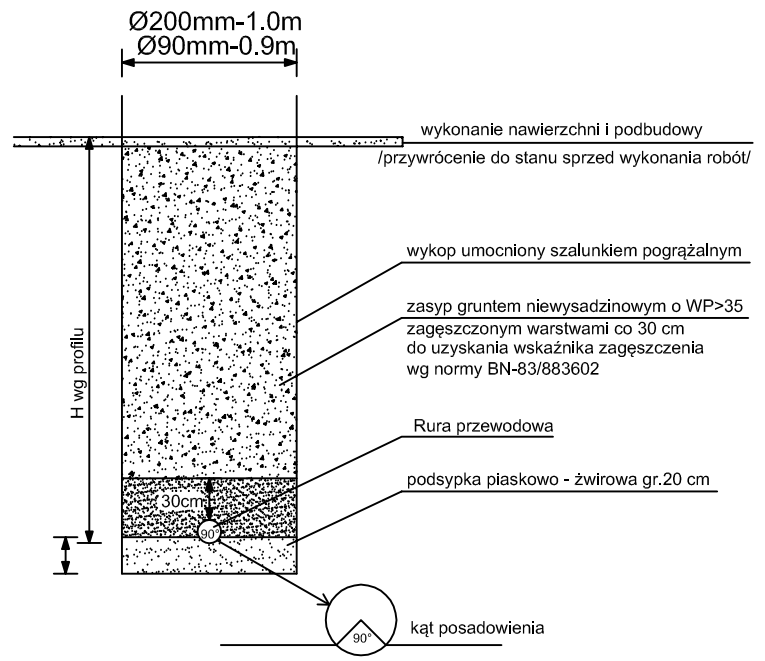

SCHEMAT ZABEZPIECZENIA ISTNIEJĄCEGO KABLA

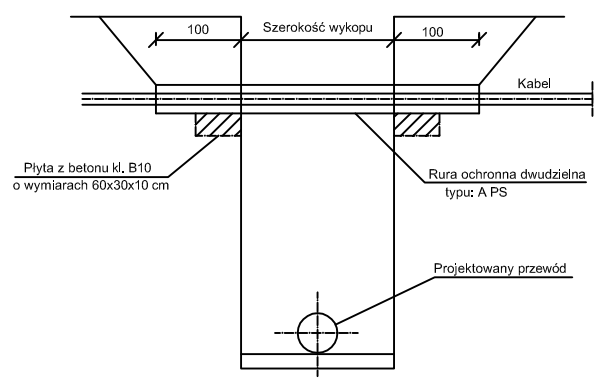

Średnicę rury dwudzielnej dostosować do przekroju zabezpieczanego kabla

SKRZYŻOWANIE Z ISTNIEJĄCYM RUROCIĄGIEM

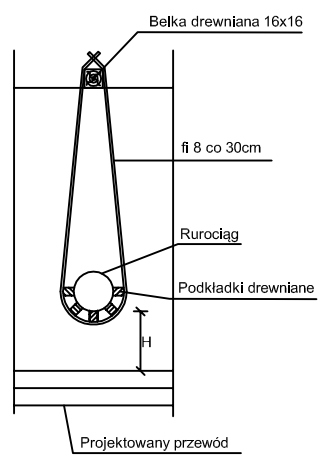

etgar®
"ETGAR" Krzysztof Wójcik
30-418 KRAKÓW ul. ZAKOPIAŃSKA 73/306
kom: +48 535 074 455; +48 500 103 628
NIP 945-195-43-21 REGON 120054827

Obiekt:	BUDOWA KANALIZACJI SANITARNEJ WRAZ Z PRZYŁĄCZAMI W MIEJSCOWOŚCI STARZECHOWICE			
Stadium:	PROJEKT BUDOWLANY	Branża:	SANITARNA	
Inwestor:	GMINA FAŁKÓW, UL. ZAMKOWA 1A, 26-260 FAŁKÓW			
Tytuł rysunku:	PROFIL PODŁUŻNY RUROCIĄGU CIŚNIENIOWEGO 'S.P2'		Skala: 1:100/500	Nr rys: 20

	Imię i nazwisko:	Specjalność	Nr. uprawnień:	Podpis:
Opracowała:	mgr inż. Anna Piotrowska	instalacyjna w zakresie sieci, instalacji i urządz. cieplnych, wentylacyjnych, gaz, wod-kan.	-	
Projektował:	mgr inż. Krzysztof Wójcik		SWK/0131/ POOS/04	
Sprawdziła:	mgr inż. Agnieszka Wójcik		MAP/0366/ PWOS/08	
Data opracowania:	PAŹDZIERNIK 2016			